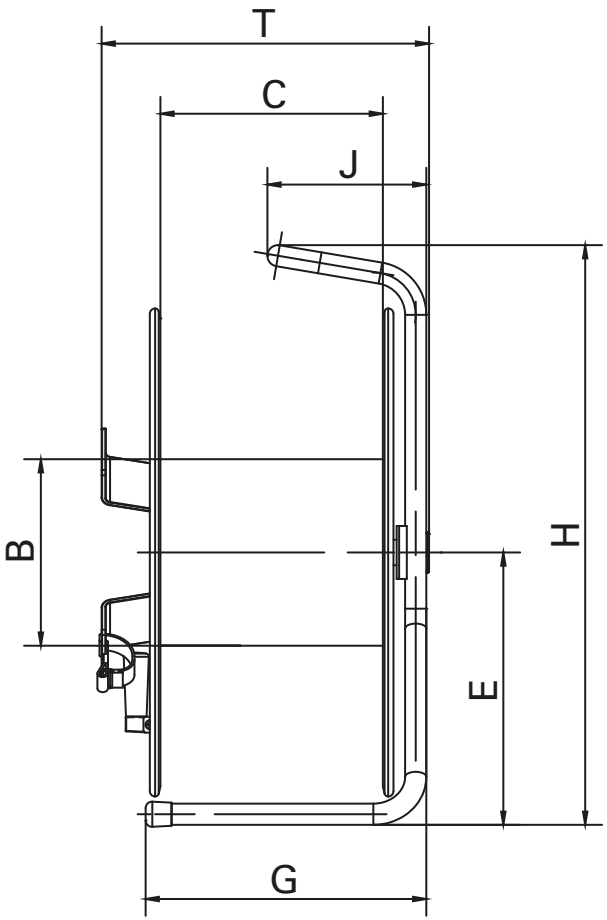

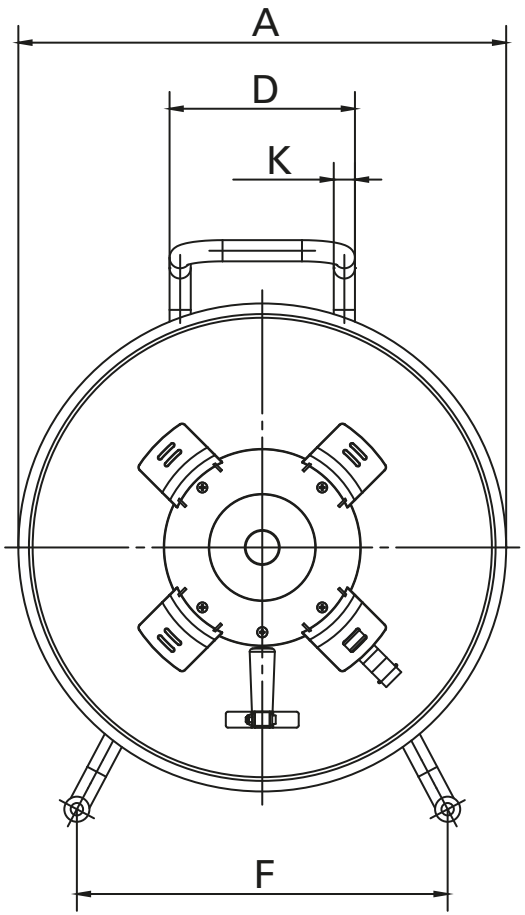

HT 485.RM-schwarz

Kabeltrommel aus Stahlblech mit Hilfsspule zur Aufbewahrung von Leitungen, Drähten und Schläuchen aller Art

Bestellnummer	**Gewicht**
376 39 001 000	7.60 kg 16.80 lb

Maße in mm / inch

A: 460 / 18,11	**G:** 265 / 10,43
B: 176 / 6,93	**H:** 547 / 21,54
C: 210 / 8,27	**J:** 150 / 5,91
D: 175 / 6,89	**K:** 20 / 0,79
E: 257 / 10,12	**T:** 311 / 12,24
F: 350 / 13,78	

Schill GmbH & Co. KG
Bruckstr. 44
70734 Fellbach/Germany

Tel.: +49 (0) 711 57 88 07-0
Fax: +49 (0) 711 57 88 07-44
info@schill.de
www.schill.de

Änderungen vorbehalten