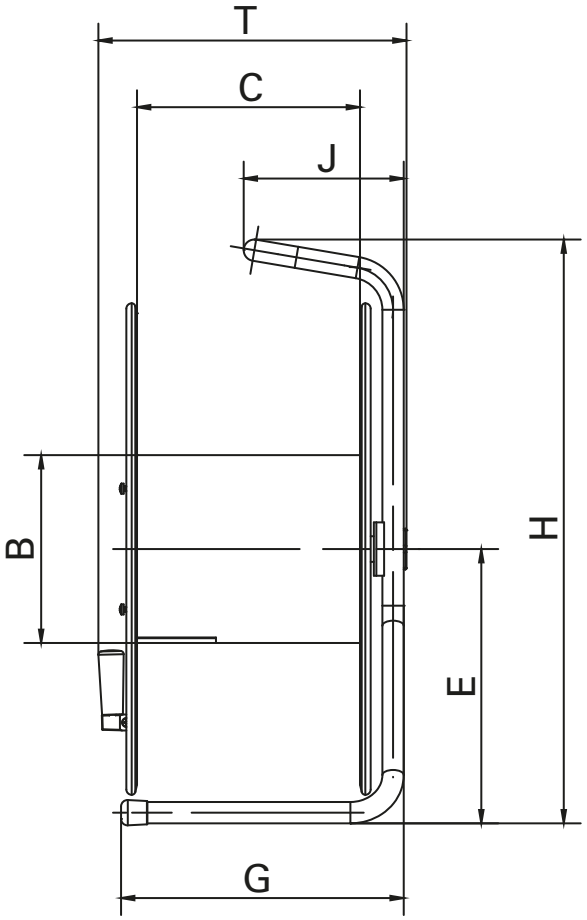


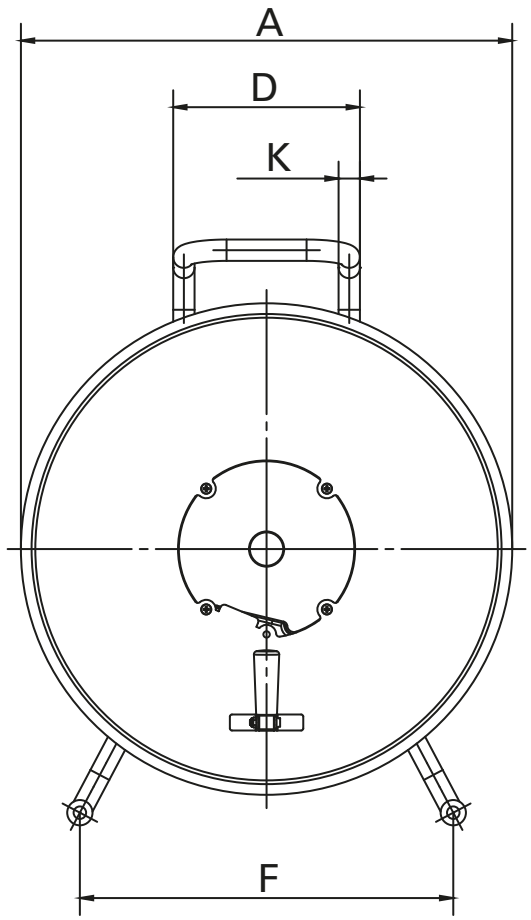

## HT 485.OFFEN-SCHWARZ-KERN60x60

Kabeltrommel aus Stahlblech
offene Ausführung
zur Selbstbestückung
mit Kern 178 glatt mit Öffnung
60x60mm Art.-Nr. 51 205 000

| **Bestellnummer** | **Gewicht** |
|---|---|
| 376 00 000 500 | 7.20 kg<br>15.90 lb |

**Maße in mm / inch**

| | |
|---|---|
| **A:** 460 / 18,11 | **G:** 265 / 10,43 |
| **B:** 176 / 6,93 | **H:** 547 / 21,54 |
| **C:** 209 / 8,23 | **J:** 150 / 5,91 |
| **D:** 175 / 6,89 | **K:** 20 / 0,79 |
| **E:** 257 / 10,12 | **T:** 291 / 11,46 |
| **F:** 350 / 13,78 | |

**Schill GmbH & Co. KG**
Bruckstr. 44
70734 Fellbach/Germany

Tel.: +49 (0) 711 57 88 07-0
Fax: +49 (0) 711 57 88 07-44
info@schill.de
www.schill.de

Änderungen vorbehalten