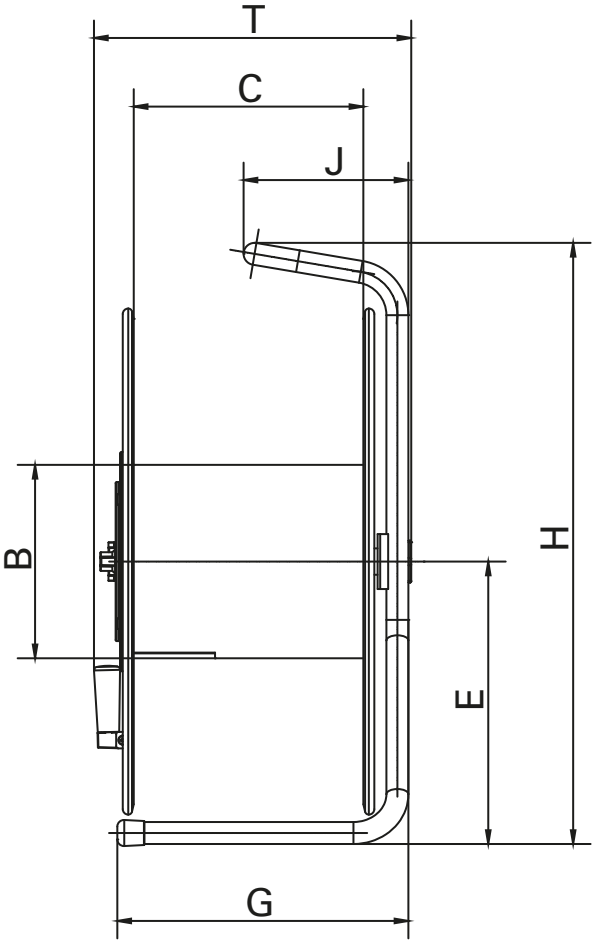

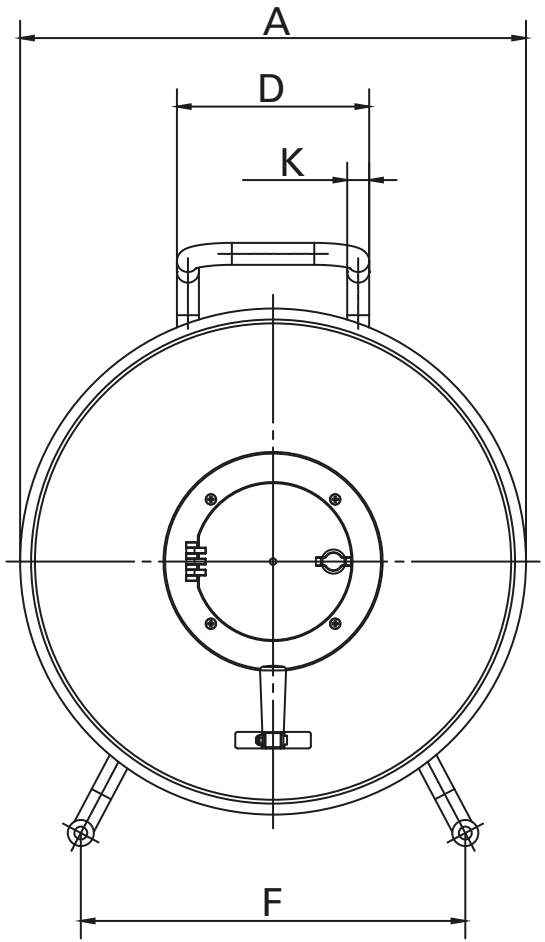

HT 485.MFK-SCHWARZ

Kabeltrommel aus Stahlblech
mit verriegelbarer Klapptüre 1 Scharnier
mit Kern 178 glatt mit Öffnung
60x60mm Art.-Nr. 51 205 000

Bestellnummer	**Gewicht**
376 00 000 560	7.20 kg
	15.90 lb

Maße in mm / inch

A: 460 / 18,11	**G:** 265 / 10,43
B: 176 / 6,93	**H:** 547 / 21,54
C: 209 / 8,23	**J:** 150 / 5,91
D: 175 / 6,89	**K:** 20 / 0,79
E: 257 / 10,12	**T:** 291 / 11,46
F: 350 / 13,78	

Schill GmbH & Co. KG
Bruckstr. 44
70734 Fellbach/Germany

Tel.: +49 (0) 711 57 88 07-0
Fax: +49 (0) 711 57 88 07-44
info@schill.de
www.schill.de

Änderungen vorbehalten